مینی کنترلر pH

مدل BL931700

دستگاه BL931700 یک کنترلر pH مستحکم با یک set point است که برای کاربرد هایی که فضا یا هزینه اهمیت دارد، طراحی شده است. Dosing relay قابل تنظیم دستگاه می تواند برای دوز مقادیر بالا یا پایین pH مشخص شده (set point) پیکر بندی شود. کاربران می توانند بنا به کاربرد و استفاده ی خود که می خواهند دستگاه نگه داری ساده تری داشته باشد یا عیب یابی بهتری صورت گیرد، بین حالت های دوز اتوماتیک و دستی انتخاب مناسبی به عمل آورند. این دستگاه حاوی ورودی pH با امپدانس بالا می باشد و می تواند به هر الکترود pH ی که اتصال BNC داشته باشد، متصل شود.

جزئیات:

دقت و صحت پیشرفته:

مدل BL931700 را می توانید به صورت دستی تا دو نقطه کالیبره کنید. دستگاه مقادیر pH را تا دو رقم اعشار به شما نمایش می دهد.

ویژگی غیر فعال کردن خارجی

یک اتصال معمولا باز، می تواند به یک کنترلر سطح یا نمایشگر جریان متصل شود. این ویژگی امنیتی می تواند جهت جلوگیری از دوز کردن پیوسته در مواقعی که سیستم در شرایط نامطلوب به سر می برد، مورد استفاده قرار گیرد.

Dosin relay قابل تنظیم

BL931700 دارای ویژگی dosing relay است که می تواند به منظور دوز بالاتر یا پایین تر از مقدار pH تنظیم شده توسط کاربران، پیکربندی شود.

حفاظت از دوز بیش از حد (overdose) قابل انتخاب

این مینی کنترلر می تواند برای غیرفعال کردن یک شیر، پمپ، یا تجهیز متصل به آن برنامه ریزی شده است. اگر نیاز به ادامه دادن فعالیت یکی از این موارد باشد، می توان از ۵ تا ۳۰ دقیقه این زمان را تنظیم کرد.

Selectable Control Override

با تغییر یک سوئیچ، عملیات نرمال Auto می تواند با خاموش کردن تجهیز متصل از عملیات، نادیده گرفته شود.

ارتباط خارجی آنالوگ

دستگاه BL931700 دارای خروجی آنالوگ 4-20 mA برای اتصال به دستگاه هایی مانند data logger، chart recorder، یا دستگاه های دیگر می باشد.

اتصالات دوز محافظت شده با فیوز

این مینی کنترلر برای جریان تا 2 آمپر از پمپ یا تجهیز متصل به آن حفاظت شده است.

اتصال محیطی آسان

بلوک های ترمینال با اتصال سریع امکان اتصال آسان به سیستم کنترل دوز، سنسور ها و ... را می دهند.

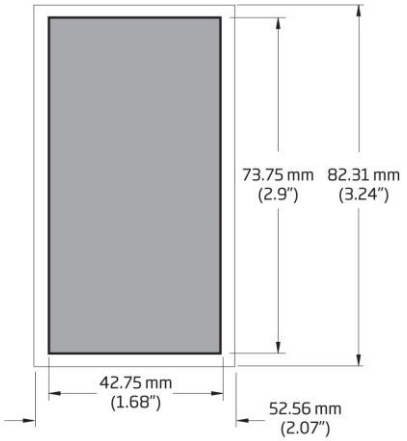

دید جلویی

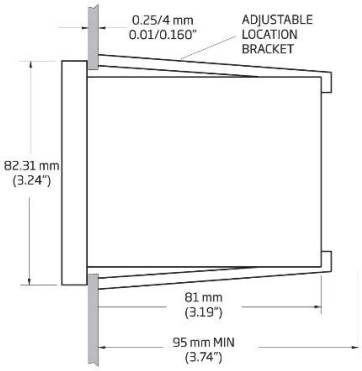

دید جانبی

ابعاد نصب به خوبی ابعاد پنل خروجی آورده شده است.

نگه دارنده های قابل تنظیم دستگاه امکان قرارگیری آسان و ایمن دستگاه در جای خود را می دهند.

جدول مشخصات فنی

رنج	0.00 to 14.00 pH
صحت	0.01 pH
دقت	±0.02 pH
کالیبراسیون	دستی، دو نقطه ای از طریق انحراف و شیب
Dosing Relay	maximum 2A (fuse protected), 250 Vac, 30 VDC
انتخاب دوز	اسید یا باز اتصال باز(open) = دوز اسید = روشن اگر مقدار اندازه گیری شده بیشتر از set point باشد. اتصال بسته = دوز باز (alkaline) = روشن اگر مقدار اندازه گیری شده کمتر از set point باشد.
Set point	قابل انتخاب از ۰,۰۰ تا ۱۴,۰۰
overtime	قابل تنظیم، معمولا از ۵ دقیقه تا حدود ۳۰ دقیقه
امپدانس ورودی	10^{12} Ohm
خروجی آنالوگ	4 to 20 mA, accuracy ±0.20 mA, 500 ¥ maximum load
Power Supply	BL931700-0: 12 VDC adapter (included); BL931700-1: 115/230 VAC; 50/60Hz
ابعاد	۸۳ *۵۳ *۹۹ میلی متر
وزن	BL931700-0: 200 g (7.1 oz.); BL931700-1: 300 g (10.6 oz.)
اطلاعات سفارش	mounting brackets, transparent cover and instruction manual.